PROJBUD mgr inż. Jarosław Marzec
Gagowy Nowe 2 , 87-840 Lubień Kujawski

Tel.: 669430076
e-mail: projbudjm@o2.pl

PROJEKT BUDOWLANO - WYKONAWCZY

Nazwa obiektu lub zamierzenia inwestycyjnego:	**Przebudowa drogi gminnej nr 191007C w miejscowości Lubaty**
Adres obiektu:	dz. nr 23, 30, 94, 116, 154 obręb Lubaty
Kategoria obiektu:	XXV
Inwestor:	Gmina Baruchowo
Adres Inwestora:	Baruchowo 54 87-821 Baruchowo
Branża:	drogowa

Zgodnie z art. 20 ust.4 „Prawa budowlanego" oświadczam, że powyższa dokumentacja projektowa dla inwestycji pn.: **„Przebudowa dróg gminnej nr 191007C w miejscowości Lubaty",** została wykonana zgodnie z wymaganiami ustawy, przepisami oraz zasadami wiedzy technicznej i zostaje wydana w stanie kompletnym w celu jakiemu ma służyć.

Projektant:	mgr inż. JAROSŁAW MARZEC KUP/0026/POOD/11	

L U B I E Ń K U J A W S K I , 3 0 . 0 7 . 2 0 2 0

OPIS TECHNICZNY

1. PODSTAWA OPRACOWANIA

- umowa z Inwestorem
- Mapa sytuacyjno-wysokościowa
- Uzgodnienia z Inwestorem
- Ustawa Prawo Budowlane (Dz.U. 2020 poz. 1333)
- Ustawa o Drogach Publicznych (Dz.U. 2020 poz. 470)
- Rozporządzenie Ministra Transportu i Gospodarki Morskiej z dnia 2 marca 1999 r. w sprawie warunków technicznych, jakim powinny odpowiadać drogi i ich usytuowanie

2. PRZEDMIOT I ZAKRES OPRACOWANIA

Teren opracowania znajduje się w gminie Baruchowo w m. Lubaty
Przedmiotem opracowania jest projekt budowlano - wykonawczy na przebudowę drogi gminnej mający na celu wykonanie nawierzchni drogi.
Zakres opracowania obejmuje:
Zakres opracowania obejmuje:
- Wykonanie robót ziemnych
- Wykonanie utwardzonych poboczy
- Ułożenie warstwy wiążącej z mieszanki mineralno – asfaltowej
- Ułożenie warstwy ścieralnej z mieszanki mineralno – asfaltowej,
- Wykonanie utwardzonych poboczy
- Rozbiórka ogrodzeń kolidujący z przebudowywaną drogą

3. STAN PROJEKTOWANY

Przyjęto następujące założenia:
- klasa drogi - L
- kategoria ruchu - KR 1
- prędkość projektowa - 40 km/h
- szerokość jezdni – 3,5m
- szerokość poboczy – 0,75m utwardzona KŁSM gr.20cm
- spadek poprzeczny poboczy – 8%

Długość przebudowywanego odcinka drogi wynosi 2361m. Zaprojektowano wykonanie nowej konstrukcji drogi o nawierzchni bitumicznej szer. 3,5m. Szerokość warstwy wiążącej powinna być większa o 10cm a podbudowy o 30 cm od warstwy ścieralnej. Należy wykonać obustronne pobocza szer. 75cm utwardzone KŁSM fr. 0/31 gr. 20cm. Szerokość warstwy wiążącej powinna być większa o 10cm a podbudowy o 30 cm od warstwy ścieralnej.

Należy wykonać obustronne pobocza szer. 75cm utwardzone KŁSM fr. 0/31 gr. 20cm. wykonanie warstwy wiążącej gr. 4cm z AC 11W 50/70 i warstwy ścieralnej gr. 4cm z AC 8S 50/70. Szerokość warstwy wiążącej powinna być większa o 10cm a podbudowy o 30 cm od warstwy ścieralnej.
Należy wykonać obustronne pobocza szer. 75cm utwardzone KŁSM fr. 0/31 gr. 20cm.
Zaprojektowano wykonanie wymiany nawierzchni zjazdów na nawierzchnie bitumiczną. Wszystkie przyległe nawierzchnie należy dostosować wysokościowo do elementów projektowanych.
Kategoria geotechniczna obiektu I – proste warunki gruntowe.

4. KONSTRUKCJE

- Konstrukcja jezdni
  - warstwa ścieralna AC 8S 50/70 gr. 4 cm
  - warstwa wiążąca AC 11W 50/70 gr. 4 cm
  - podbudowa z KŁSM 0/31 z zaklinowaniem gr. 10cm
  - podbudowa z KŁSM 0/63 gr. 15cm
  - warstwa odcinająca z piasku gr. 10cm

    grubość konstrukcji: 43 cm

5. ZESTAWIANIE POWIERZCHNI UTWARDZONYCH:

- powierzchnia jezdni ze skrzyżowaniami 8340 m2

6. PROFIL PODŁUŻNY

Profil podłużny zaprojektowano wynosząc projektowaną niweletą o ok. 8 cm ponad istniejąca nawierzchnię.

7. POBOCZA I ROWY

Istniejące pobocza gruntowe wymagają ścięcia i profilowania z nadaniem spadku 8%. W miejscach zaniżonych należy dokonać uzupełnienia wykorzystując grunty z korytowania. Na szerokości 75cm dokonać wzmocnienia pobocza KŁSM gr. 20cm.

8. ODWODNIENIE

Wody opadowe odprowadzane będą na istniejące tereny zielone.

9. ROBOTY ZIEMNE

Przed przystąpieniem do robót trasę sieci podziemnych należy oznaczyć metoda ręcznych przekopów kontrolnych wykonanych pod nadzorem gestorów poszczególnych sieci, których o zamiarze prowadzenia robót należy powiadomić z odpowiednim wyprzedzeniem. Sposób zabezpieczenia sieci oraz odbiór końcowy powinien odbywać się przy udziale przedstawicieli gestorów poszczególnych sieci.

Nie wyklucza się występowania w podłożu innych, nie zainwentaryzowanych na mapie sieci uzbrojenia podziemnego: w przypadku potwierdzenia faktu ich występowania (metodą przekopu kontrolnego) należy powiadomić właściwych gestorów i pod ich nadzorem dokonać zabezpieczenia sieci.

10. ZAGROŻENIA I WPŁYW NA ŚRODOWISKO

Projektowane rozwiązania nie wpływają ujemnie na środowisko przyrodnicze, zdrowie ludzkie oraz sąsiednie obiekty.

11. OCHRONA KONSERWATORSKA

Działki przeznaczone pod inwestycje nie znajdują się w strefie ochrony konserwatorskiej.

12. SZKODY GÓRNICZE

Działki przeznaczone pod inwestycje nie znajdują się w strefie szkód górniczych.

13. OBSZAR ODDZIAŁYWANIA INWESTYCJI

Obszar oddziaływania inwestycji zawiera się w następujących działkach nr 23, 30, 94, 116, 154 obręb Lubaty i został ustalony na podstawie rozporządzenia Ministra Transportu i Gospodarki Morskiej z dnia 2 marca 1999r. w sprawie warunków technicznych, jakim powinny odpowiadać drogi publiczne i ich usytuowanie.

14. UWAGI KOŃCOWE

Prace należy prowadzić z zachowaniem przepisów BHP i ppoż. pod kierunkiem osoby posiadającej odpowiednie uprawnienia budowlane.

Prace w obrębie mediów wykonywać po uprzednim zawiadomieniu właścicieli mediów oraz uzgodnieniu sposobu prowadzenia prac w ich obrębie.

Wszystkie urządzenia obce występujące w pasie robót dostosować wysokościowo do wykonywanych elementów drogowych.

Zastosowane materiały muszą posiadać atesty oraz być dopuszczone do obrotu i stosowania w budownictwie.

INFORMACJA DOTYCZĄCA BEZPIECZEŃSTWA I OCHRONY ZDROWIA

Plan BIOZ sporządza się zgodnie z art. 21a ust. 1a Prawo Budowlane jeżeli przewidywane roboty mają trwać dłużej niż 30 dni roboczych i jednocześnie będzie zatrudnionych przy nich co najmniej 20 pracowników lub pracochłonność planowanych robót będzie przekraczać 500 osobogodzin.

Podczas wykonywania robót zawartych w opracowaniu projektowym zostaną przekroczone powyższe warunki w związku z czym **należy** opracowywać Plan BIOZ.

a) Zakres robót oraz kolejność realizacji.

Roboty drogowe związane z przebudową drogi

b) Wykaz istniejących obiektów budowlanych

- napowietrzna linia energetyczna
- podziemna linia telekomunikacyjna
- wodociąg

c) Elementy zagospodarowania mogące stanowić zagrożenie bezpieczeństwa i zdrowia ludzi

Nie występują takie elementy

d) Przewidywane zagrożenia występujące podczas realizacji robót budowlanych

- Prace budowlane prowadzone przy użyci sprzętu i maszyn budowlanych oraz środki transportowe
- Roboty drogowe prowadzone w granicach pasa drogowego

e) Sposób prowadzenia instruktażu przed przystąpieniem do robót szczególnie niebezpiecznych

- Sporządzenie planu BIOZ
- Przeszkolenie BHP
- Przeszkolenie p-poż
- Badania lekarskie

f) Środki techniczne i organizacyjne zapobiegające niebezpieczeństwom wynikającym z robót budowlanych w strefach szczególnego zagrożenia zdrowia lub w ich sąsiedztwie

- Aktualne świadectwa zdrowia pracowników
- Środki ochrony osobistej(kamizelki odblaskowe, rękawice ochronne, kaski, maski, okulary, nauszniki itp.)
- Właściwa odzież ochronna i obuwie
- Stała łączność telefoniczna
- Zachowanie czystości i porządku na budowie
- Właściwa organizacja placu budowy
- Właściwe oznakowanie placu budowy

Jednosta projektowa: PROJBUD mgr inż. Jarosław Marzec Gagowy Nowe 2 , 87-840 Lubień Kujawski			
Nazwa opracowania: **Przebudowa drogi gminnej nr 191007C w miejscowości Lubaty**			
Lokalizacja obiektu: m. Lubaty			Branża: Drogowa
Przedmiot rysunku:	*PLAN ORIENTACYJNY*	Nr: 1	Skala: 1:25000 Data: 30.07.2020r.
Projektant:	mgr inż. JAROSŁAW MARZEC upr. proj. w specj. drog. nr KUP/0026/POOD/11		Podpis:
Asystent:			Podpis:

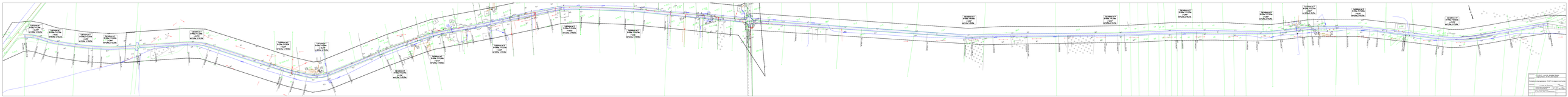
SEDIMENT
FENCE
INSTALLATION
SEDIMENT
FENCE
INSTALLATION
SEDIMENT
FENCE
INSTALLATION

PRZEKRÓJ KONSTRUKCYJNY

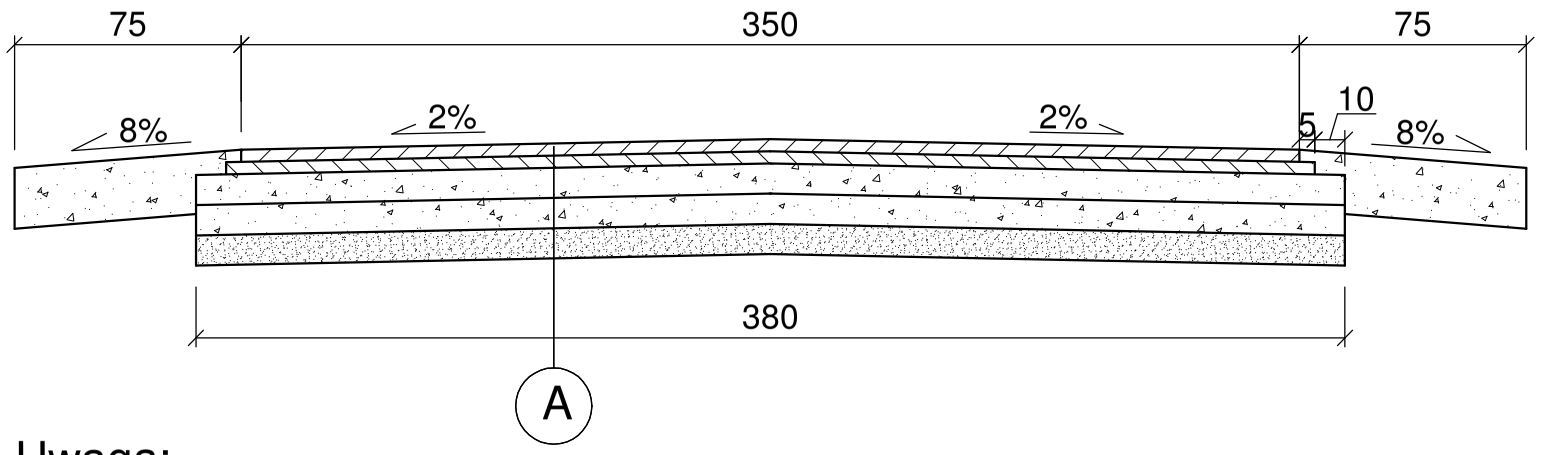

A

warstwa ścieralna AC 8S 50/70 gr. 4 cm
warstwa wiążąca AC 11W 50/70 gr. 4 cm
podbudowa KŁSM (0/31) z zaklinowaniem gr. 10cm
podbudowa KŁSM (0/63) gr. 15cm
warstwa odcinająca z piasku gr. 10cm
sprofilowane i zagęszczone podłoże gruntowe do Is≥1,0

Uwaga:
- od km 0+000 do 0+022,25 spadek poprzeczny prawostronny 4%
- od km 0+249,93 do 0+284,09 spadek poprzeczny prawostronny 4%
- od km 0+439,97 do 0+471,01 spadek poprzeczny lewostronny 5%
- na pozostałych odcinkach spadek poprzeczny daszkowy 2%

Jednosta projektowa: PROJBUD mgr inż. Jarosław Marzec Gagowy Nowe 2 , 87-840 Lubień Kujawski			
Nazwa opracowania: **Przebudowa drogi gminnej nr 191007C w miejscowości Lubaty**			
Lokalizacja obiektu:	m. Lubaty, gm. Baruchowo		Branża: Drogowa
Przedmiot rysunku:	*PRZEKRÓJ KONSTRUKCYJNY*	Nr: 3	Skala: 1:25 Data: 30.07.2020r.
Projektant:	mgr inż. JAROSŁAW MARZEC upr. proj. w specj. drog. nr KUP/0026/POOD/11		Podpis:
Asystent:			Podpis:

KUJAWSKO POMORSKA OKRĘGOWA IZBA INŻYNIERÓW BUDOWNICTWA
OKRĘGOWA KOMISJA KWALIFIKACYJNA

Bydgoszcz, dnia 10 czerwca 2011 r.

Sygn. akt: KUPOIIB/KK-0054-0021/11

DECYZJA

Na podstawie art. 24 ust. 1 pkt 2 ustawy z dnia 15 grudnia 2000 r. o samorządach zawodowych architektów, inżynierów budownictwa oraz urbanistów *(Dz. U. z 2001 r. Nr 5, poz. 42, z późn. zm.)*, art. 13 ust. 1 pkt 1 i ust. 2, art. 14 ust. 1 pkt 2a i ust. 3 pkt 1 ustawy z dnia 7 lipca 1994 r. Prawo budowlane *(Dz. U. z 2010 r. Nr 243, poz. 1623, z późn. zm.)* w związku z art. 5 ustawy z dnia 28 lipca 2005 r. o zmianie ustawy – Prawo budowlane oraz o zmianie niektórych innych ustaw (*Dz. U z 2005 r. Nr 163, poz. 1364*) oraz § 12 pkt 1 rozporządzenia Ministra Infrastruktury z dnia 18 maja 2005 r. w sprawie samodzielnych funkcji technicznych w budownictwie *(Dz. U. Nr 96, poz. 817)* w związku z art. 104 Kodeksu postępowania administracyjnego *(Dz. U. z 2000 r. Nr 98, poz. 1071, z późn. zm.)*

Okręgowa Komisja Kwalifikacyjna
n a d a j e
Panu Jarosławowi Tadeuszowi Marzec
magistrowi inżynierowi o kierunku budownictwo
urodzonemu dnia 27 października 1980 r. we Włocławku

UPRAWNIENIA BUDOWLANE

numer ewidencyjny KUP/0026/POOD/11

do projektowania bez ograniczeń
w specjalności drogowej

UZASADNIENIE

W związku z uwzględnieniem w całości żądania strony, na podstawie art. 107 § 4 K.p.a. odstępuje się od uzasadnienia decyzji. Zakres nadanych uprawnień budowlanych wskazano na odwrocie decyzji.

Pouczenie

Od niniejszej decyzji służy odwołanie do Krajowej Komisji Kwalifikacyjnej Polskiej Izby Inżynierów Budownictwa w Warszawie, za pośrednictwem Okręgowej Komisji Kwalifikacyjnej KUPOIIB w Bydgoszczy w terminie 14 dni od dnia jej doręczenia.

Skład Orzekający
Okręgowej Komisji Kwalifikacyjnej

mgr inż. Jacek Kołodziej .....

inż. Wojciech Klatecki .....

inż. Franciszek Szypliński .....

Otrzymują:
1. Pan Jarosław Tadeusz Marzec
   Gagowy Nowe 2
   87-840 Lubień Kujawski
2. Okręgowa Rada Izby
3. Główny Inspektor
   Nadzoru Budowlanego
4. a/a

Szczegółowy zakres uprawnień budowlanych

Na podstawie art. 12 ust. 1 pkt 1 i art. 13 ust. 4 ustawy Prawo budowlane w związku z § 3 ust. 1 i § 18 ust. 1 rozporządzenia Ministra Infrastruktury z dnia 18 maja 2005 r. w sprawie samodzielnych funkcji technicznych w budownictwie, **Pan Jarosław Tadeusz Marzec** jest upoważniony w specjalności **drogowej** do:
1) projektowania obiektu budowlanego, takiego jak:
   a) droga, w rozumieniu przepisów o drogach publicznych, z wyłączeniem drogowych obiektów inżynierskich oprócz przepustów;
   b) droga dla ruchu i postoju statków powietrznych oraz przepust.
2) sprawdzania projektów architektoniczno - budowlanych i sprawowania nadzoru autorskiego,
3) sprawowania kontroli technicznej utrzymania obiektów budowlanych

bez ograniczeń.

Na podstawie § 3 ust. 1 w/w rozporządzenia Ministra Infrastruktury z dnia 18 maja 2005 r. w sprawie samodzielnych funkcji technicznych w budownictwie, niniejsze uprawnienia budowlane uprawniają do sporządzania projektów zagospodarowania działki lub terenu w zakresie specjalności drogowej.

Skład Orzekający
Okręgowej Komisji Kwalifikacyjnej

mgr inż. Jacek Kołodziej .....

inż. Wojciech Klatecki .....

inż. Franciszek Szypliński .....

ZA ZGODNOŚĆ
Z ORYGINAŁEM

POLSKA IZBA INŻYNIERÓW BUDOWNICTWA

Zaświadczenie

o numerze weryfikacyjnym:

KUP-TEV-G3C-WSD *

Pan Jarosław Marzec o numerze ewidencyjnym KUP/BD/0248/08
adres zamieszkania m. Gagowy Nowe 2, 87-840 Lubień Kujawski
jest członkiem Kujawsko-Pomorskiej Okręgowej Izby Inżynierów Budownictwa i posiada wymagane ubezpieczenie od odpowiedzialności cywilnej.
Niniejsze zaświadczenie jest ważne do dnia 2020-08-31.

Zaświadczenie zostało wygenerowane elektronicznie i opatrzone bezpiecznym podpisem elektronicznym weryfikowanym przy pomocy ważnego kwalifikowanego certyfikatu w dniu 2019-09-06 roku przez:

Renata Staszak, Przewodniczący Rady Kujawsko-Pomorskiej Okręgowej Izby Inżynierów Budownictwa.

(Zgodnie art. 5 ust 2 ustawy z dnia 18 września 2001 r. o podpisie elektronicznym (Dz. U. 2001 Nr 130 poz. 1450) dane w postaci elektronicznej opatrzone bezpiecznym podpisem elektronicznym weryfikowanym przy pomocy ważnego kwalifikowanego certyfikatu są równoważne pod względem skutków prawnych dokumentom opatrzonym podpisami własnoręcznymi.)

* Weryfikację poprawności danych w niniejszym zaświadczeniu można sprawdzić za pomocą numeru weryfikacyjnego zaświadczenia na stronie Polskiej Izby Inżynierów Budownictwa www.piib.org.pl lub kontaktując się z biurem właściwej Okręgowej Izby Inżynierów Budownictwa.

Podpis jest prawidłowy
Digitally signed by Renata Staszak
Date: 2019.09.06 12:00:15 CEST
Reason: Zaświadczenie PIIB
Location: Rzeszów, Polska